AUTO LEVELER

TOKYO SHINAGAWA CORP.

自 動 整 準 台

ALW-10

● 自動整準台を三脚に取り付け、自動整準台の上に測量器を設置することで測量器の水平調整を自動で行えます

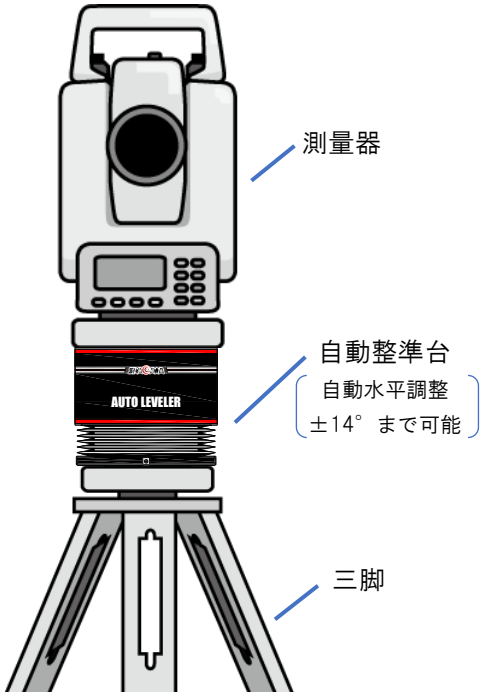

● 水平調整を必要とする測量器の水平調整を自動で行えます

● Wi-fi による遠隔操作が可能です

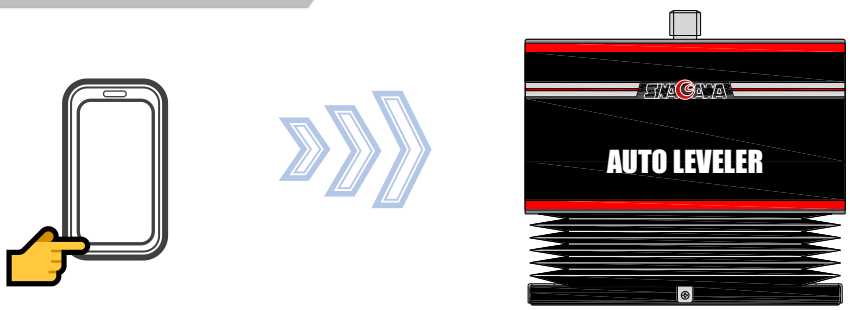

狭い坑内などでの測量に最適です

SINAGAWA

仕　様

型　　式	ALW-10
電　　源	DC9-12V
周 囲 温 度	+5 ℃～+40 ℃
周 囲 湿 度	45 %～95 % RH
耐 荷 重	10 kg（許容荷重+3kg）
消 費 電 流	120mA 以下（モーター定格負荷電流 200mA 以下）
制 御 脚 数	2 脚
制御ストローク	28mm±3mm
整 準 範 囲	約±14 度
整 準 再 現 性	±0.1 度（360 秒）以下
整 準 速 度	5 度／60 秒（目標値）
外 観 寸 法	外径φ165 mm × 高さ 153.5 mm
接　　続	UNC5/8（別オプション M35）
本 体 重 量	2.8 kg
本 体 材 質	塩化ビニル（天板、胴）、アルミニウム（ベース板）
W i - F i	ESP32-DevKitC（Espressif Systems 社製）
付 属 品	AC アダプター

※仕様は変更となる場合がございます。

外形図

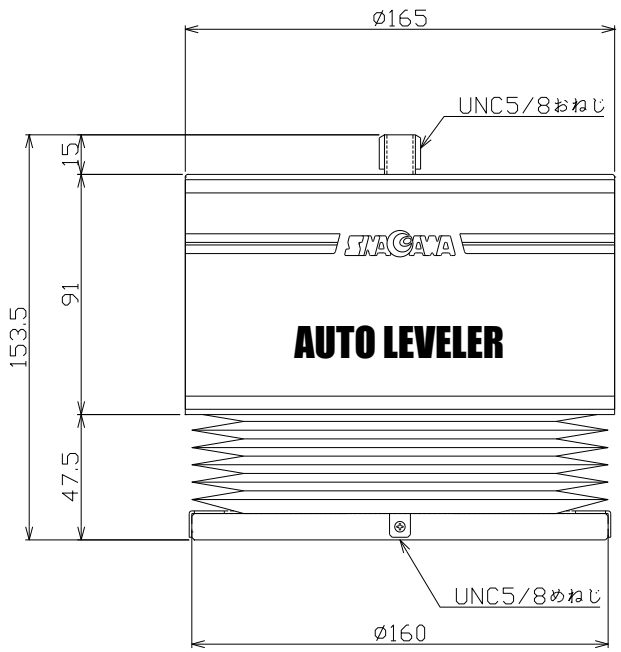

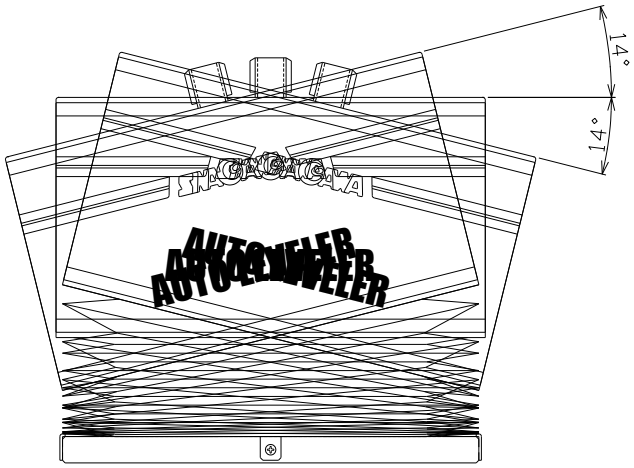

株式会社 シナガワ

〒206-0811　東京都稲城市押立 863 番地

TEL:042-378-2210　FAX:042-378-2216

E-mail:shinagawa@shinagawa-net.co.jp

URL:https://shinagawa-net.co.jp

2021 年 11 月